Kellertank System zum freien Aufstellen im Keller oder in der Garage

Anwendung:

Die Behälter sind echte Multitalente: Langlebig, stabil, und flexibel einsetzbar, neben der Speicherung von Regenwasser auch Ideal für einen Betriebswasservorrat, oder als Löschwasser.- und Trinkwasserspeicher.
Das Kellertank-System kann beliebig aufgestellt werden. Das Aufstellen eines Tanks, dem Basistank ist einzeln möglich. Mehrere Tanks in einer Reihe (Basistank und X Erweiterungstanks) auch mehrere Reihen hintereinander können frei Aufgestellt werden. Die Kombination in einer U-Form oder L-Form sind je nach Raumgegebenheit ebenfalls möglich. Umfangreiches Zubehör erleichtert den Einsatz auch in verschiedenen Industriebereichen.
Umlaufleitung jetzt DN50.

Produktvorteile:

- speziell für Regenwassernutzung entwickeltes PE-Kellertank-System
- bewährt seit Jahrzehnten
- durch lichtdichtes schwarzes Polyethylen Schutz vor Algenbildung
- Verstärkungssicken für Formstabilität
- dauerhaft wasserdicht
- Tragegriffe für den Transport
- gütegesichert durch das RAL-Gütezeichen „Regenwassersysteme PE-Speicher“
- entsprechen der KTW-Empfehlung
- Basistank komplett ausgestattet mit Beruhigtem Zulauf, Überlaufsiphon und mit steckerfertigen Anschlüssen, Stutzen in DN 100 für Zulauf und in DN 100 für Überlauf
- durch Erweiterungstanks beliebiges Speichervolumen möglich
- Flanschanschluss, für die Verbindung durch Anschluss-Set DN 50

Andreas Mohrbacher Regenwassernutzung ● Am Brenkelberg 2 ● D-66901 Schönenberg-Kübelberg

Telefon: 06 373 / 2 000 8 ● Fax: 03222 / 321 6525 ● Mail: info@Regenwasser24.de ● Internet: www.Regenwasser24.de

fbr seit 1995 Gründungsmitglied der Fachvereinigung Betriebs und Regenwassernutzung e.V.

Kellertank System zum freien Aufstellen im Keller oder in der Garage

Andreas Mohrbacher
www.AMRES.de
Regenwassernutzung
www.Regenwasser24.de

Anschlusspakete:

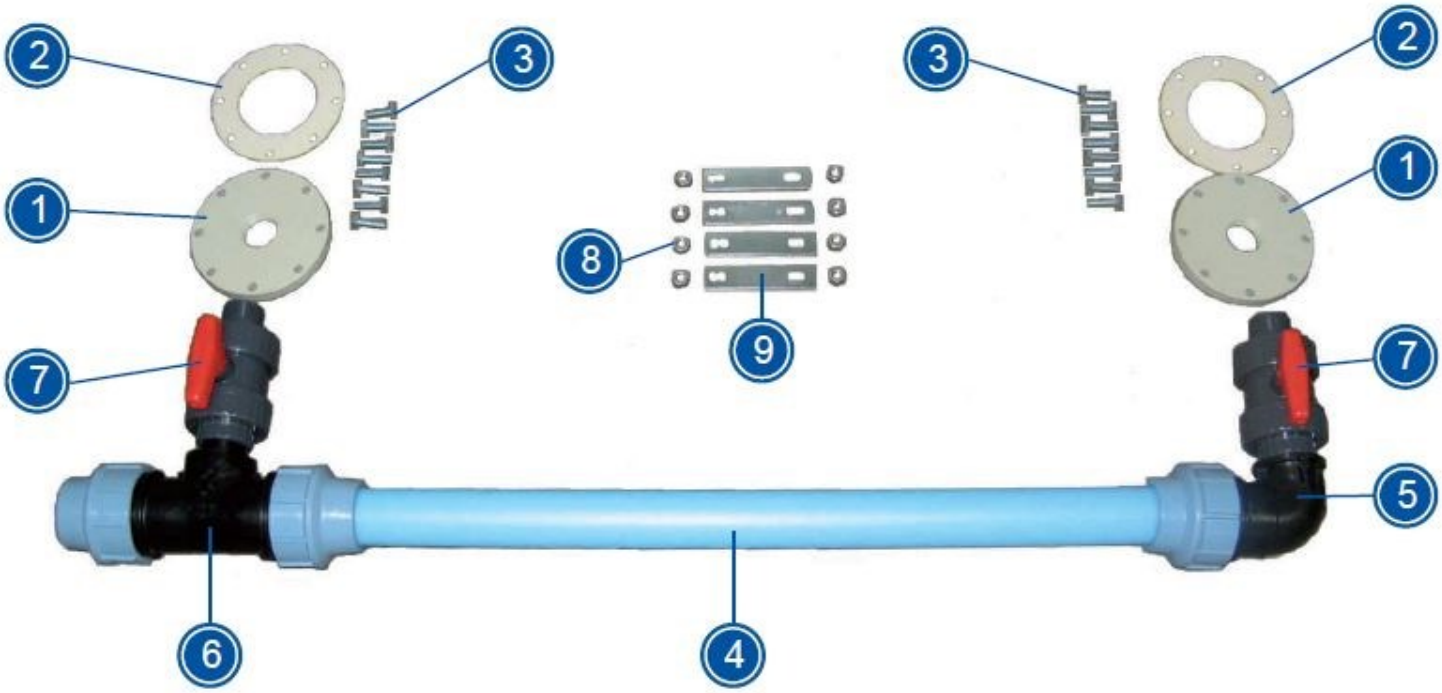

			Basispaket	Erweiterung
			971565	971570
Pos.	**Bezeichnung**	**Art. Nr.**	**Stück**	**Stück**
1	PP-Flansch 1½"	71611	2	1
2	Flachdichtung	71041	2	1
3	Schraube M 10 x 35	71193	16	8
4	Rohr Ø 63 x 950 mm	71655	1	1
5	PP-Winkel Ø 63 mm x 1½"	71630	1	-
6	PP-T-Stück Ø 63 mm x 1½"	71635	1	1
7	Kugelhahn IG / AG 1½"	71640	2	1
8	Mutter M 12	72013	8	8
9	Lasche	71356	4	4

Andreas Mohrbacher Regenwassernutzung ● Am Brenkelberg 2 ● D-66901 Schönenberg-Kübelberg

Telefon: 06 373 / 2 000 8 ● Fax: 03222 / 321 6525 ● Mail: info@Regenwasser24.de ● Internet: www.Regenwasser24.de

fbr seit 1995 Gründungsmitglied der Fachvereinigung Betriebs und Regenwassernutzung e.V.

Kellertank System zum freien Aufstellen im Keller oder in der Garage

Andreas Mohrbacher
www.AMRES.de
Regenwassernutzung
www.Regenwasser24.de

Einbaumaße und Baugröße von Basis- und Erweiterungstank

Bezeichnung und Volumen in Liter	Länge L mm	Breite B mm	Höhe H mm	Zulaufhöhe Z mm	Überlaufhöhe Ü mm	Gewicht kg	Artikel Nr.
Basistank 1.000 L (Typ RWN-O 1000B)	1.055	870	1.700	1.770	1.450	42	962001
Basistank 1.100 L (Typ RWN-O 1100B)	1.400	820	1.400	1.470	1.130	55	962003
Basistank 1.500 L (Typ RWN-O 1500B)	1.560	820	1.640	1.710	1.390	73	962005
Basistank 2.000 L (Typ RWN-O 1200B)	2.070	820	1.690	1.760	1.375	113	962007
Basistank 3.000 L (Typ RWN-O 1030B)	2.230	1.095	1.650	1.720	1.330	169	962061
Basistank 4.000 L (Typ RWN-O 1400B)	2.430	1.095	1.950	2.020	1.500	239	962063
Erweiterungstank 1.000 L (Typ 1000DF)	1.055	770	1.700	-	-	40	962002
Erweiterungstank 1.100 L (Typ 1100DF)	1.400	720	1.400	-	-	53	971301
Erweiterungstank 1.500 L (Typ 1500DF)	1.560	720	1.640	-	-	71	971303
Erweiterungstank 2.000 L (Typ 2000DF)	2.070	720	1.690	-	-	111	971305
Erweiterungstank 3.000 L (Typ 3000DF)	2.230	995	1.650	-	-	166	971307
Erweiterungstank 4.000 L (Typ 4000DF)	2.430	995	1.950	-	-	236	971309

Basistank (Typ RWN-O) mit beruhigten Zulauf und Überlauf mit Skimmereffekt

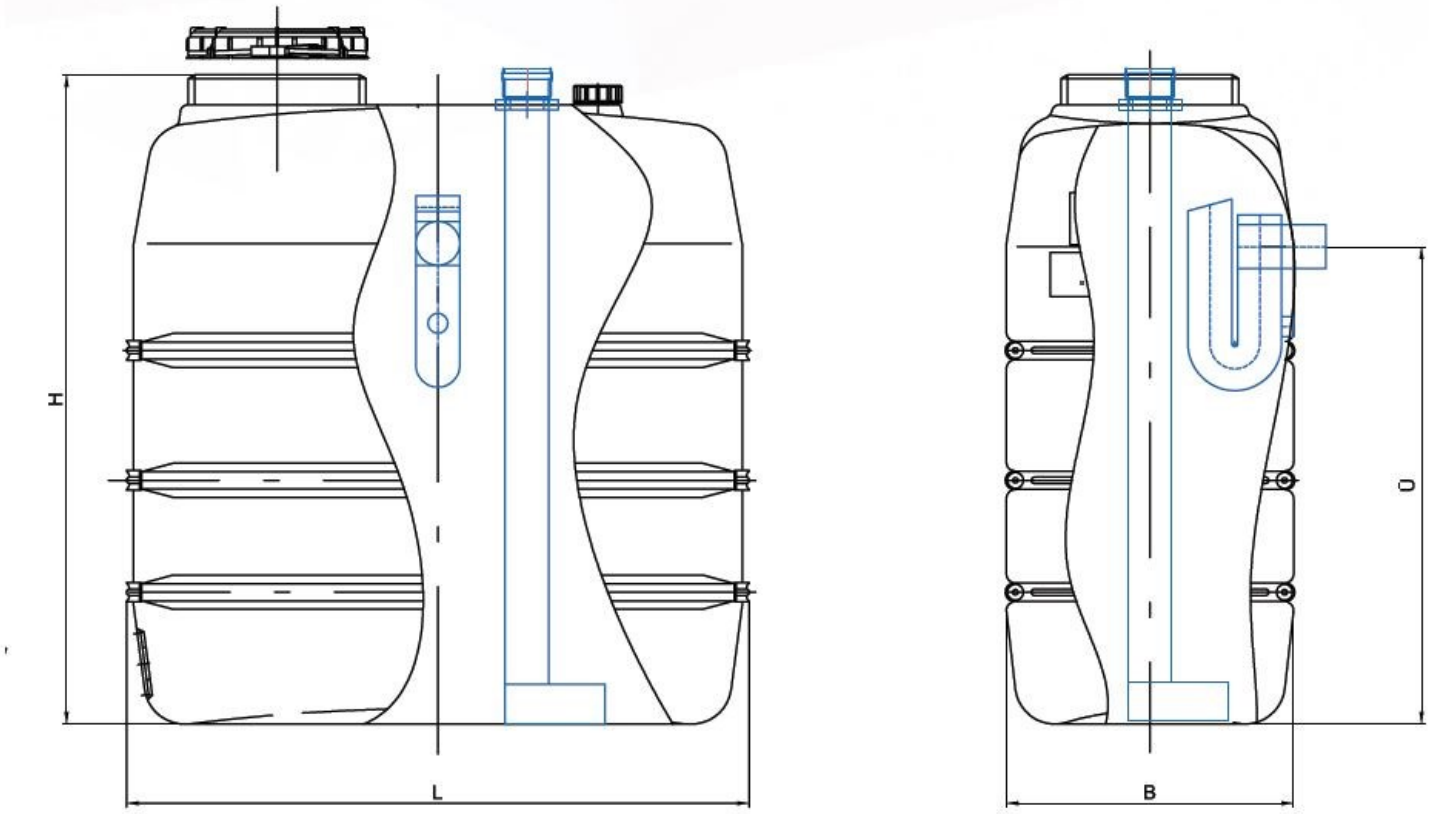

Andreas Mohrbacher Regenwassernutzung ● Am Brenkelberg 2 ● D-66901 Schönenberg-Kübelberg

Telefon: 06 373 / 2 000 8 ● Fax: 03222 / 321 6525 ● Mail: info@Regenwasser24.de ● Internet: www.Regenwasser24.de

fbr seit 1995 Gründungsmitglied der Fachvereinigung Betriebs und Regenwassernutzung e.V.

Kellertank System zum freien Aufstellen im Keller oder in der Garage

Beschreibung:

Kunststoff-Lagerbehälter aus hochwertigem Polyethylen (HD-PE) mit verzinkten Rohrbandagen. Die Behälter haben oben Überwurfmuttern mit 2" Gewindeeinsatz und einen Reinigungsdom DN 400; unten einen eingeformten Flanschring zur Montage des Zubehörs Einzeltank bzw. für die Verbindungsleitungen. Der vielseitige Kunststoff-Lagerbehälter Typ PE-DF aus hochmolekularem Niederdruck-Polyethylen (HDPE) ist gegenüber zahlreichen Medien bis zu einer Dichte von 1,15 widerstandsfähig. HD-PE ist physiologisch unbedenklich und entspricht BfW Empfehlung III Polyethylen, sowie der KTW-Leitlinie für Hausinstallationen und der KSW-Empfehlung für Trinkwasserinstallationen.
Der PE-Lagerbehälter in der Farbe –Natur- ist für die optimale Lagerung in Gebäuden konzipiert, die PE-Behälter in der Farbe –schwarz- sind höher UV-Stabilisiert und schützen das Lagergut vor Lichteinfall. Den Erfordernissen entsprechend können beliebig viele Behälter mittels Standardzubehör miteinander verbunden werden. Sonderanschlüsse, wie z.B. Rohrstutzen mit Losflansch, werden für spezielle Projekte ganz nach Kundenwunsch angeschweißt.

Aufstellbedingungen:

Die Behälter bzw. die Behälterbatterie werden auf glattem tragfähigem Untergrund aufgestellt. Spezielle Verbindungslaschen bzw. Distanzlaschen, die an der obersten und untersten Bandage jeweils hinten und vorne montiert werden, sorgen für den richtigen Tankmittenabstand (760 mm für PE 1100 bis 2000, 1035 mm für PE 2500 bis 4000).
Von festen Wänden sollten die Tank-Batterien einen Abstand von 5 cm haben. Spannungen, die auf die Behälter übergehen, sind auszuschließen. Vermeiden Sie deshalb starre Leitungsverbindungen.

Maße Erweiterungstank 1.100 L (Typ 1100DF)

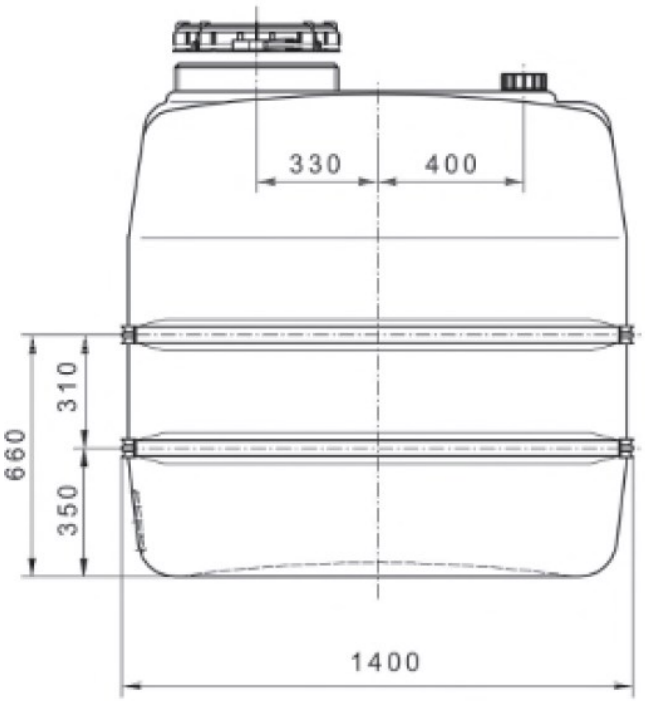

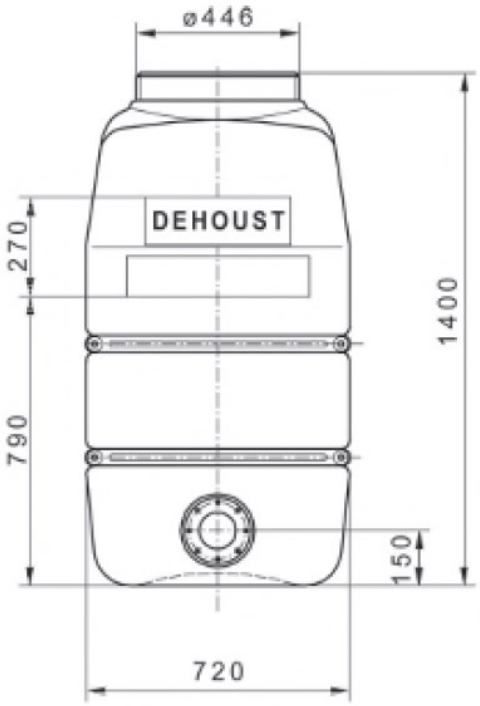

Andreas Mohrbacher Regenwassernutzung ● Am Brenkelberg 2 ● D-66901 Schönenberg-Kübelberg
Telefon: 06 373 / 2 000 8 ● Fax: 03222 / 321 6525 ● Mail: info@Regenwasser24.de ● Internet: www.Regenwasser24.de
fbr seit 1995 Gründungsmitglied der Fachvereinigung Betriebs und Regenwassernutzung e.V.

Kellertank System zum freien Aufstellen im Keller oder in der Garage

Andreas Mohrbacher
www.AMRES.de
Regenwassernutzung
www.Regenwasser24.de

Erweiterungstank 1.500 L (Typ 1500DF)

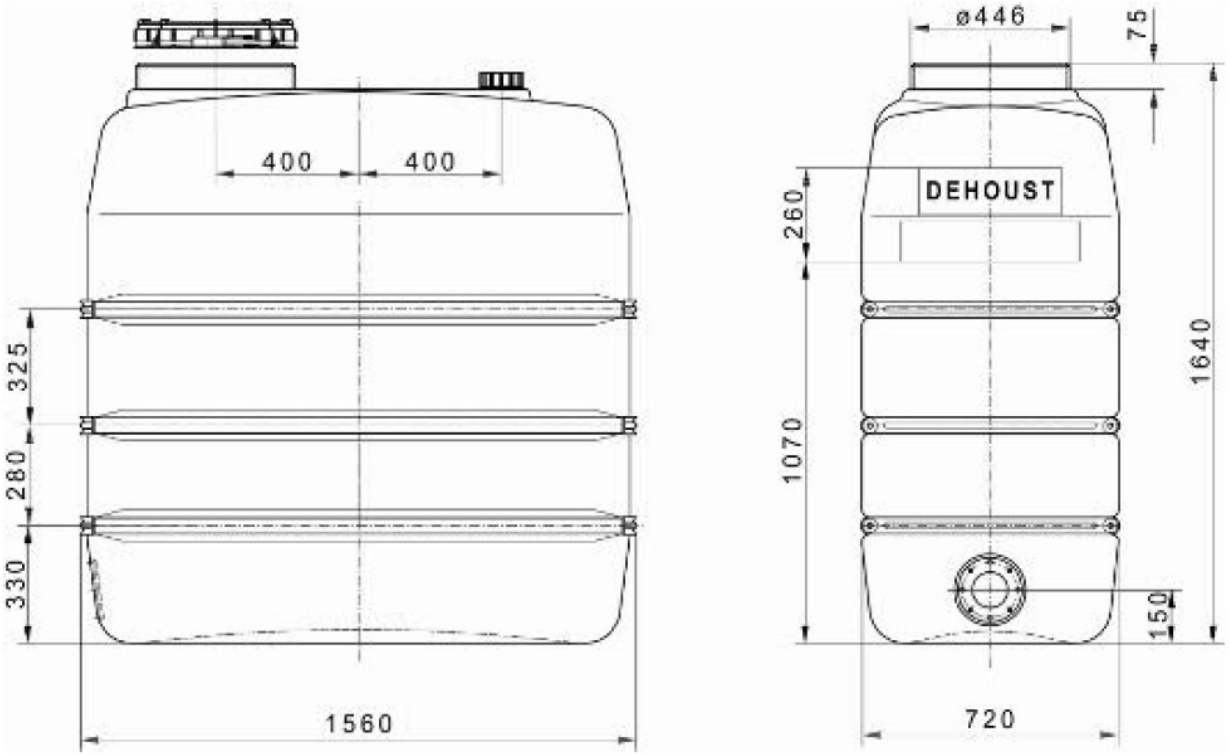

Erweiterungstank 2.000 L (Typ 2000DF)

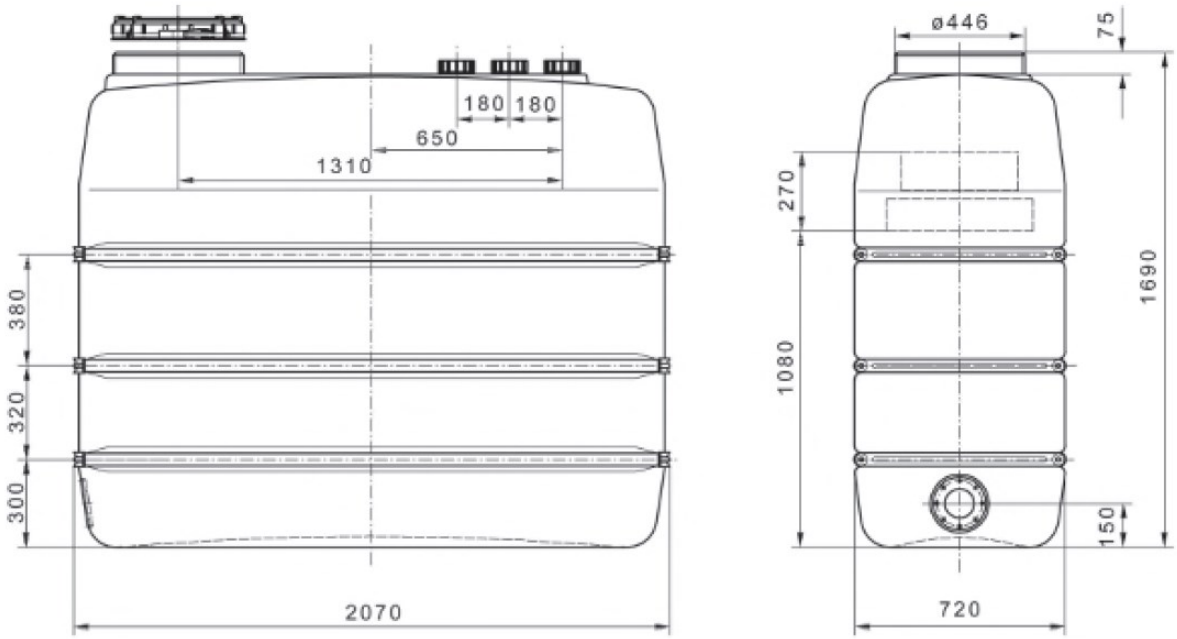

Andreas Mohrbacher Regenwassernutzung ● Am Brenkelberg 2 ● D-66901 Schönenberg-Kübelberg

Telefon: 06 373 / 2 000 8 ● Fax: 03222 / 321 6525 ● Mail: info@Regenwasser24.de ● Internet: www.Regenwasser24.de

fbr seit 1995 Gründungsmitglied der Fachvereinigung Betriebs und Regenwassernutzung e.V.

Kellertank System zum freien Aufstellen im Keller oder in der Garage

Andreas Mohrbacher
www.AMRES.de
Regenwassernutzung
www.Regenwasser24.de

Erweiterungstank 3.000 L (Typ 3000DF)

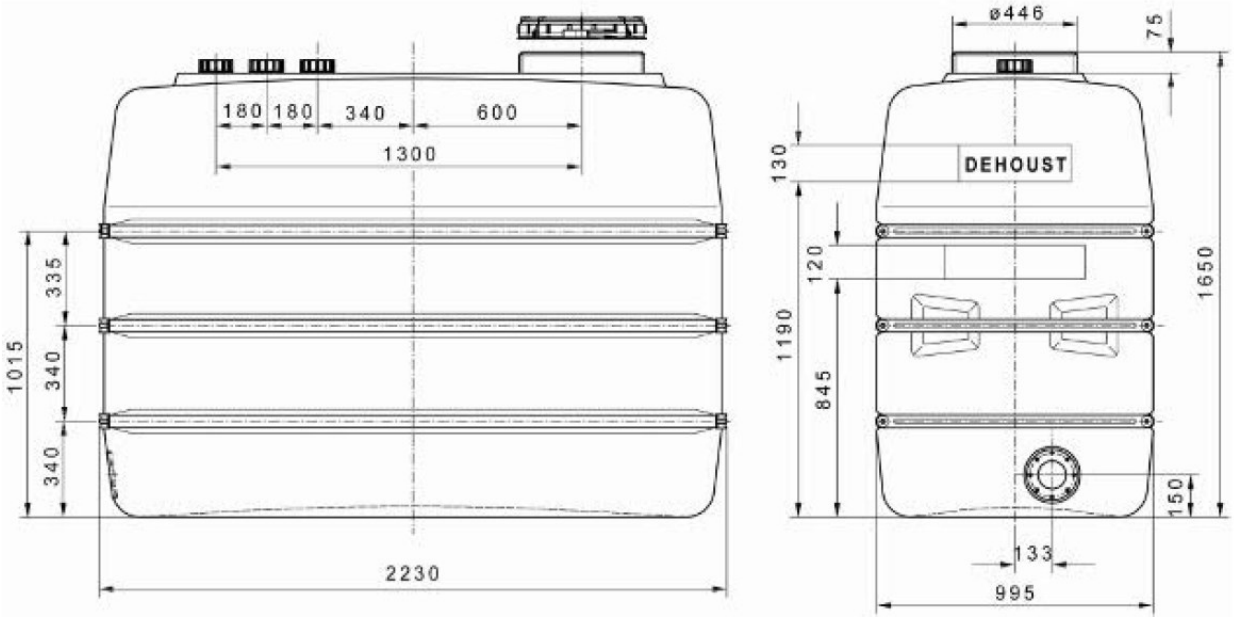

Erweiterungstank 4.000 L (Typ 4000DF)

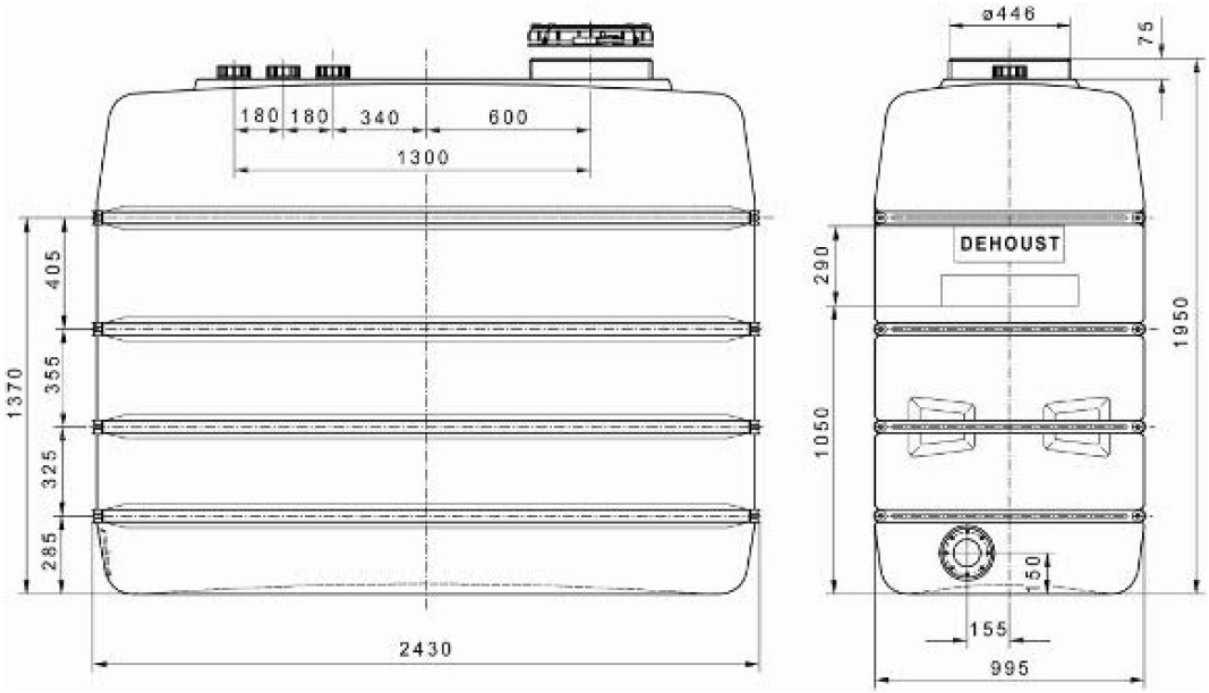

Andreas Mohrbacher Regenwassernutzung ● Am Brenkelberg 2 ● D-66901 Schönenberg-Kübelberg

Telefon: 06 373 / 2 000 8 ● Fax: 03222 / 321 6525 ● Mail: info@Regenwasser24.de ● Internet: www.Regenwasser24.de

fbr seit 1995 Gründungsmitglied der Fachvereinigung Betriebs und Regenwassernutzung e.V.