Regenwasserspeicher "Fjord"

RWFK 201

Schnitt A–B

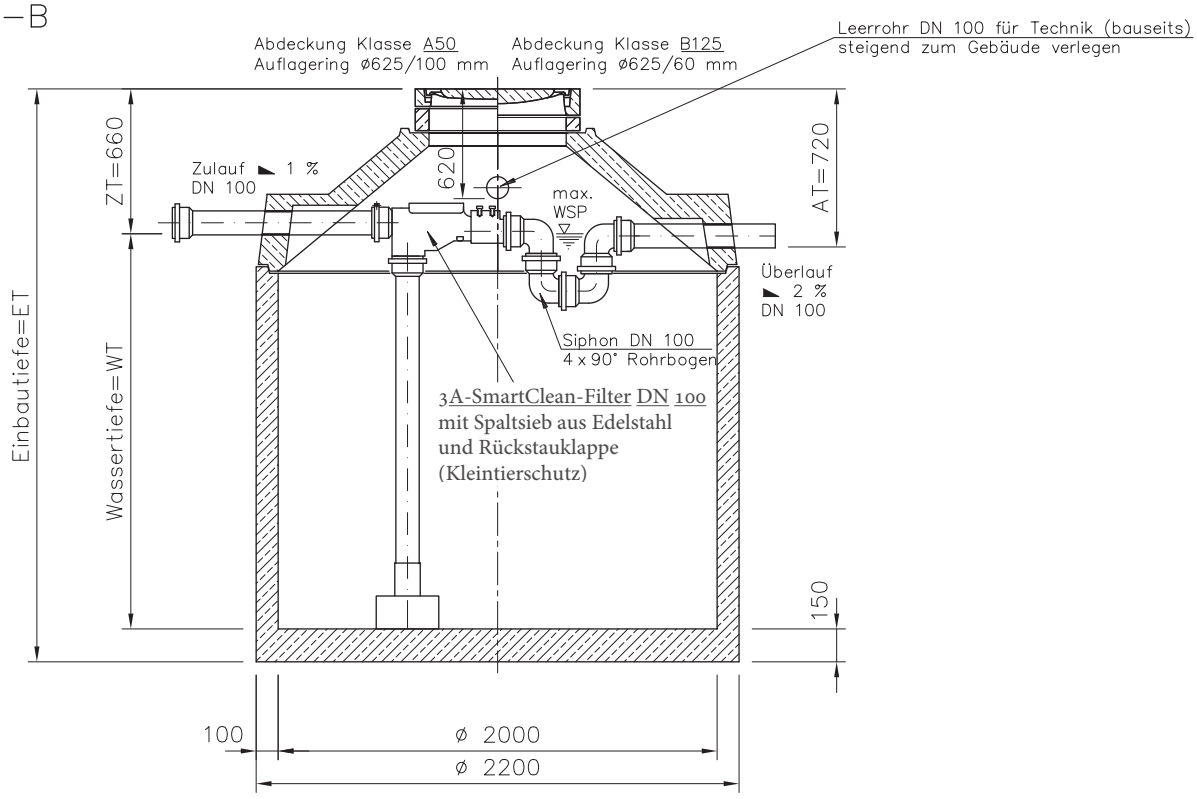

Draufsicht

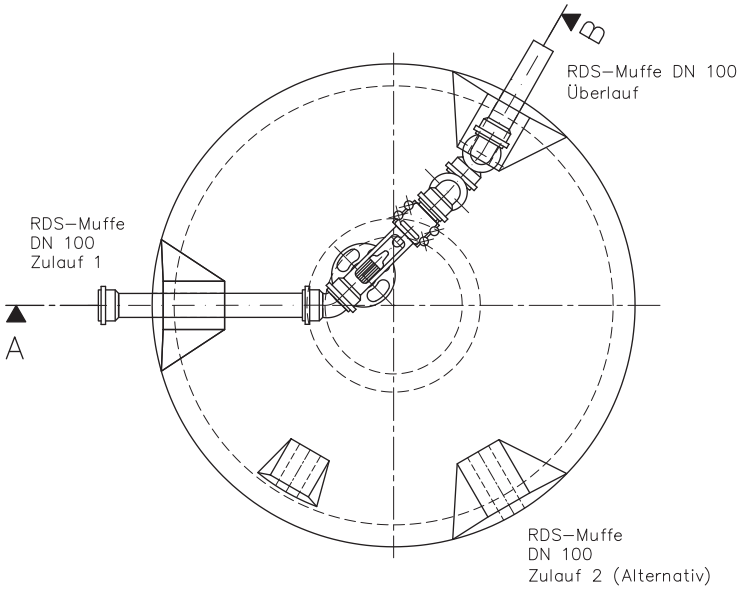

Übereinstimmung
DIN EN 206–1: 2001–07 +
DIN 1045–4: 2001–07

Höhenmaße vor dem Einbau überprüfen

Artikelnummer	Nutz–volumen (L)	Einbau–tiefe=ET (mm)	Wasser–tiefe=WT (mm)	schwerstes Einzel–gewicht (kg)	Gesamt–gewicht (kg)
RWFK 201–15 *	3100	1810	1000	3925	4035
RWFK 201–2 *	4000	2110	1300	4390	4500
RWFK 201–25 *	4700	2310	1500	4700	4810
RWFK 201–3 *	5600	2610	1800	5225	5335
RWFK 201–35 *	6100	2760	1950	5395	5505
RWFK 201–4	6500	2910	2100	4405	5850
RWFK 201–45	7200	3110	2300	4715	6160
RWFK 201–5	8000	3360	2550	5100	6545

* Konus (Einzelgewicht: ca. 1400 kg) werkseitig aufgemörtelt

3A BETON GmbH & Co. KG
Am Altrhein 5 | D76767 Hagenbach
Tel.: 07273 937–0 | Fax: 07273 1078

* Die Höhe der bauseitigen Horizontalfugen sind mit 10 mm angenommen
* Toleranzen der Betonteile nach DIN 4034
* alle Maße in [mm]

Stand/Datum	Juli 2011
Dateiname	RWFK 201.dwg